1/3

1	1	タンク	SUS304
2	1	ケース	SUS304
3	1	スクリュー	SUS304
4	1	仕上	SUS304 EPTスポンジパッキン
5	1	ファンジ	SUS304
6	1	排川口	SUS304
7	1	脚台	SS400
8	1	パッキン	CR 白色
9	1	モーターベース	SS400
10			
11	1	モーター	SS GMS 0.3K 1/100 屋内 AC200V 二重屋根
12	2	ベアリング	SS UCP208 FYH
13	3	オイルシール	NBR TC40-52-8 NOK
14	1	スプロケット	SS FBN60B-12-028 片山
15	1	スプロケット	SS FBN60B-24-040 片山
16	1	チェーン	SS 600 大同
17	4	ファスナ	SUS304 C1222N
18	4	アンカーボルト	SS M12-90L
19			
20			

<使用時の注意>
1.水平スクリュータンク内で粉がブリッジすることもあるので
その場合は、人力でブリッジを除去してください
2.ケース内は粉が残留するので、定期的に清掃して下さい
3.付着対策、粉たれ対策は行っていません
4.脚は最小限の大きさになっているので、必ずアンカーボルトで
固定して下さい

<スクリュー寸法>
羽根外径 φ73
軸径 φ40
ピッチ 40
羽根板厚 3

<主仕様>
能力 30kg/H
かさ比重 0.6

電源 AC200V 60HZ 3POLE
空気 なし
材質 直接接粉部 SUS304,SS400,NBR,CR,EPT
非接粉部 SUS部 表面 NO1 処理なし
表面処理 接粉部 SUS 表面処理なし
SS 塗装なし
その他 SS400面 塗装

塗装 色 マンセル2.5G5.5/2

スクリュー回転速度 12rpm /60HZ(インバータ駆動)
予想回転速度 30kg/h 10rpm/50HZ

S=1/10
DATE 2012.3.9

株式会社 マツボー様

水平スクリューコンベア	NAD-1100
APM100	....アワジ NAK
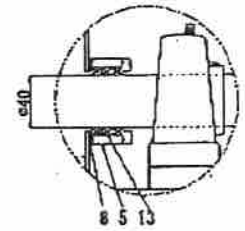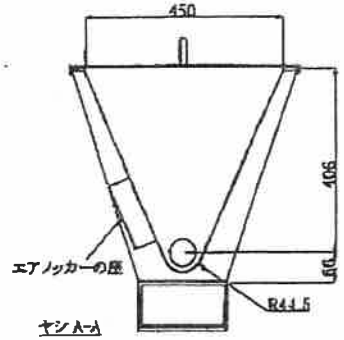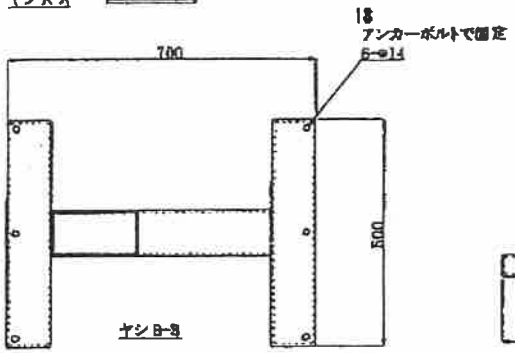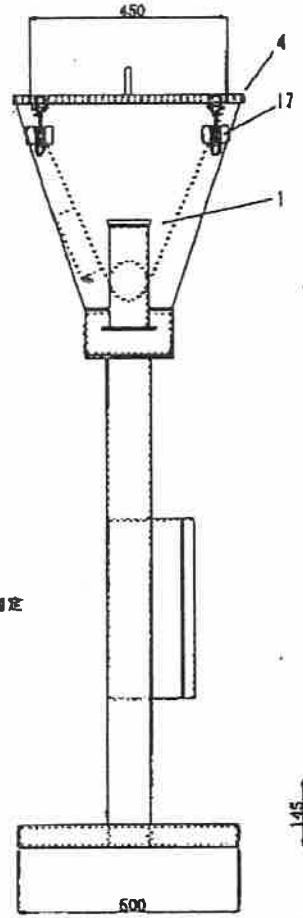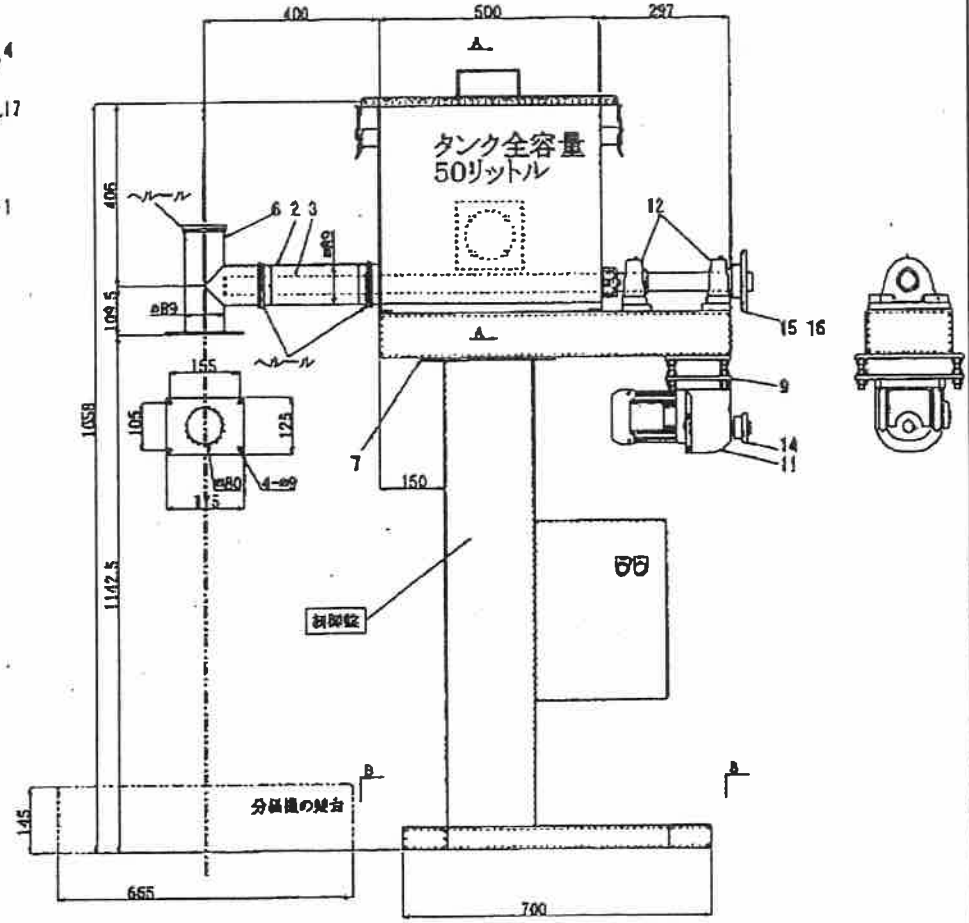
株式会社マツボー MATSUBO 12.3.09 Corporation 大阪支店