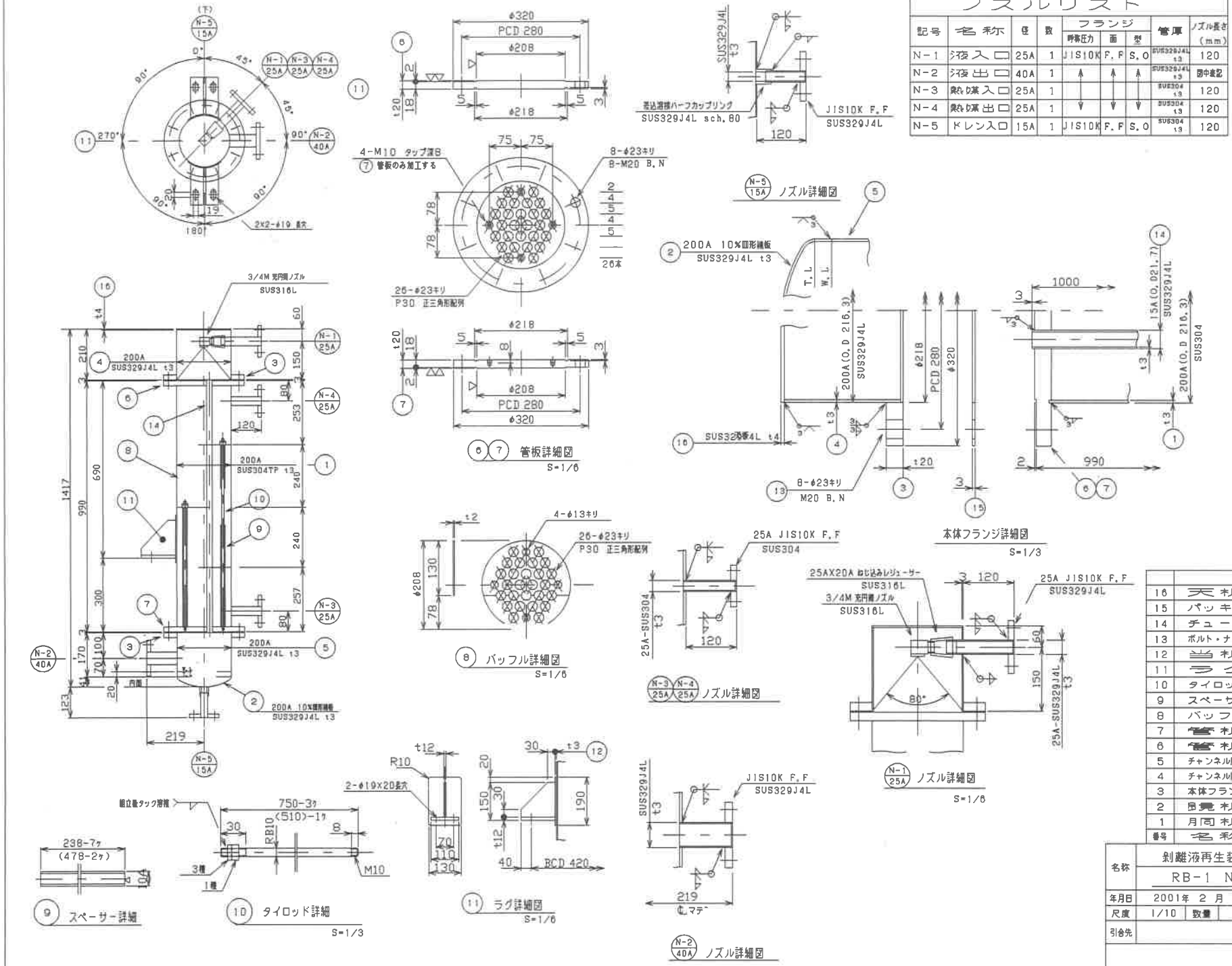

ノズルリスト

記号	名称	径	数	フランジ 呼称圧力	フランジ 面	フランジ 型	管厚	ノズル長さ (mm)
N-1	液入口	25A	1	JIS10K	F.F	S.O	SUS329J4L t3	120
N-2	液出口	40A	1	↑	↑	↑	SUS329J4L t3	図中表記
N-3	熱媒入口	25A	1	↓	↓	↓	SUS304 t3	120
N-4	熱媒出口	25A	1	↓	↓	↓	SUS304 t3	120
N-5	ドレン入口	15A	1	JIS10K	F.F	S.O	SUS304 t3	120

設計条件

適用法規		—	
型式		縦置円筒型	
有効伝熱面積		1.70m²	
液体名	胴側	熱媒	
	管側	有機溶剤	
パス数	胴側	1	
	管側	1	
設計圧力	胴側	0.49Mpa	
	管側	FV-0.19Mpa	
常用圧力	胴側		
	管側		
設計温度	胴側	180°	
	管側	180°	
常用温度	胴側		
	管側		
応力除去	要.否		
X線検査	要.否		
腐食代		0 mm	
保温・保冷		50mm	
塗装	色	指定色	
	発送前	錆止 回	仕上 回
	据付後	錆止 回	仕上 回
試験圧力		胴側	管側
	水圧	0.74Mpa	0.29Mpa
	気密		
	真空		
重量	製品	250 Kg	
	運転	450 Kg	
製作数		1 基	
備考		SUS溶接部酸洗い	

番号	名称	材質	数量	記事
16	天板	SUS329J4L	1	t4
15	パッキン	テフロン	2	200A JIS5K 全面座用
14	チューブ	SUS329J4L	26	15A t3 L=1000
13	ボルト・ナット	SUS304	16s	M20×75L
12	当板	SUS304	2	t3
11	ラグ	SUS304	2	t12
10	タイロッド	SUS304	4	M10
9	スペーサー	SUS304	9	10A
8	バッフル	SUS304	3	t2
7	管板	SUS329J4L	1	t20
6	管板	SUS329J4L	1	t20
5	チャンネル胴板	SUS329J4L	1	200A (O.D216.3) t3
4	チャンネル胴板	SUS329J4L	1	200A (O.D216.3) t3
3	本体フランジ	SUS329J4L	2	200A JIS5K
2	鏡板	SUS329J4L	1	200A 10K四形 t3
1	月面板	SUS304	1	200A (O.D216.3) t3

名称	剥離液再生装置（MDR 20） RB-1 NO.1リボイラー組立図					
年月日	2001年 2 月 12 日	打合	設計	製図	検討	承認
尺度	1/10 数量 1			MTS		
引合先		図番	MDR20-B-007	③		