No.1246	MITミキサー
型式	EM500B
容量	全容量 500L
	有効容量 450L
寸法	φ1000×680H
アジテーター	2段インペラー
	A型:3枚羽根 外径φ980
	(掻き上げ用)
	B型:3枚羽根 外径φ180
	(吸込み用)
材質	SUS304内面バフ研磨仕上
排出弁	φ250 エアー駆動シリンダー付
モーター	22KW 4P 200V
製作年月	1991.07
メーカー	月島機械
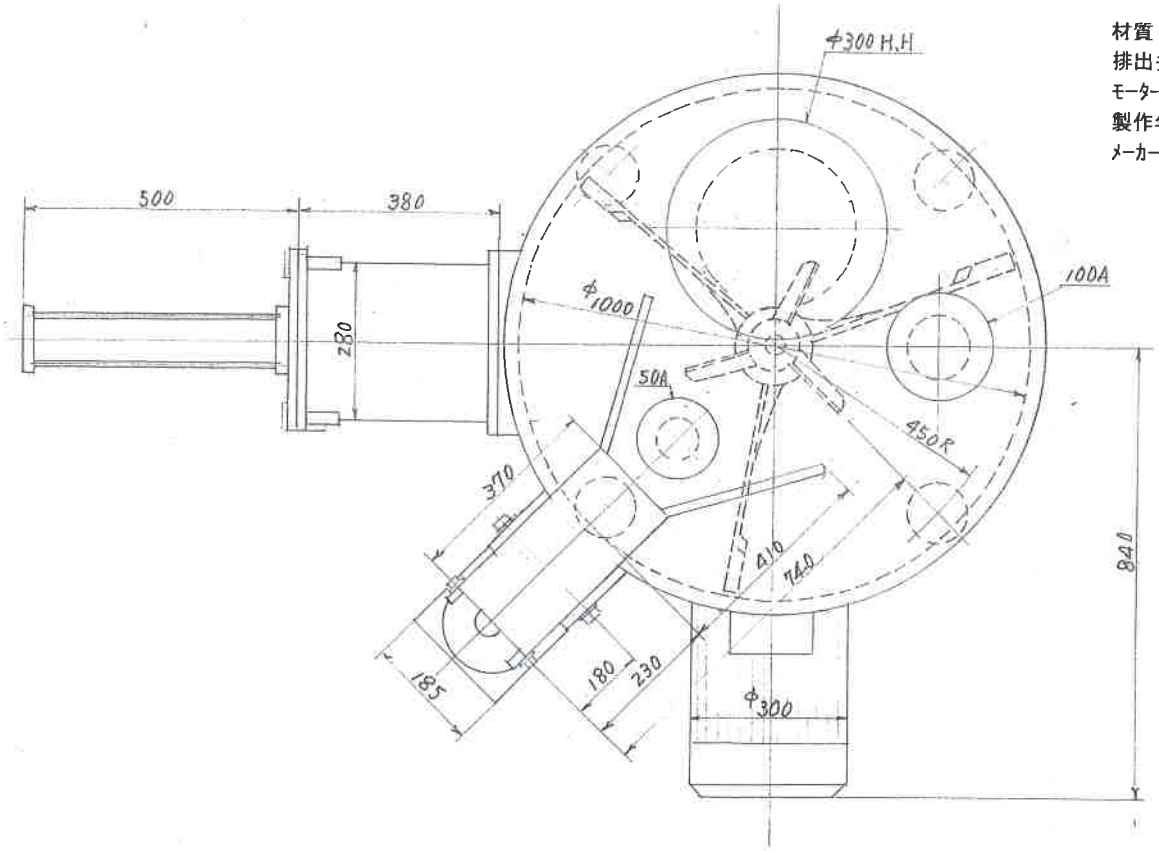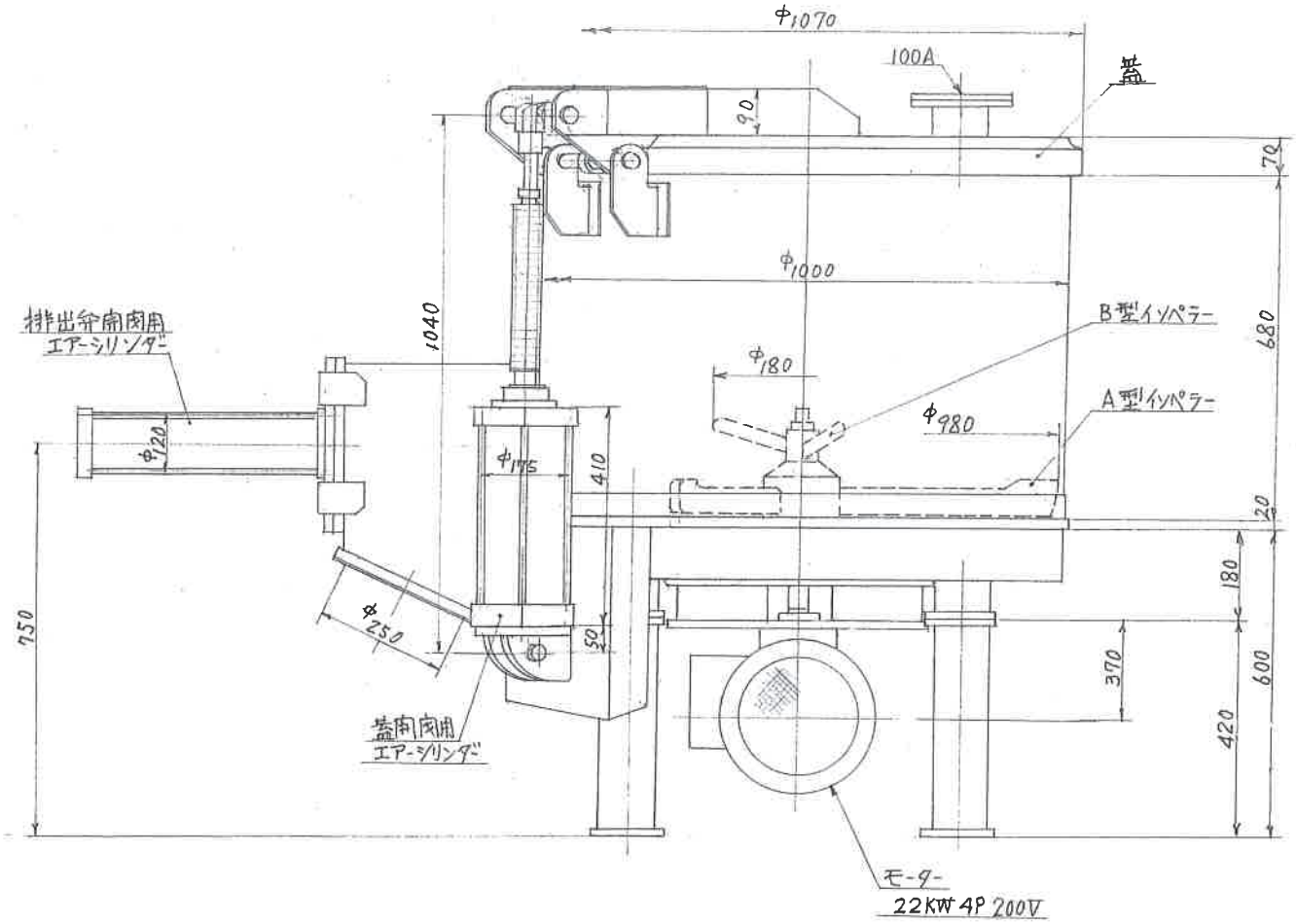
概略図